1.

Стол со шкафом " СТЕНЛИ ".

Схема сборки:

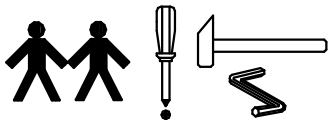

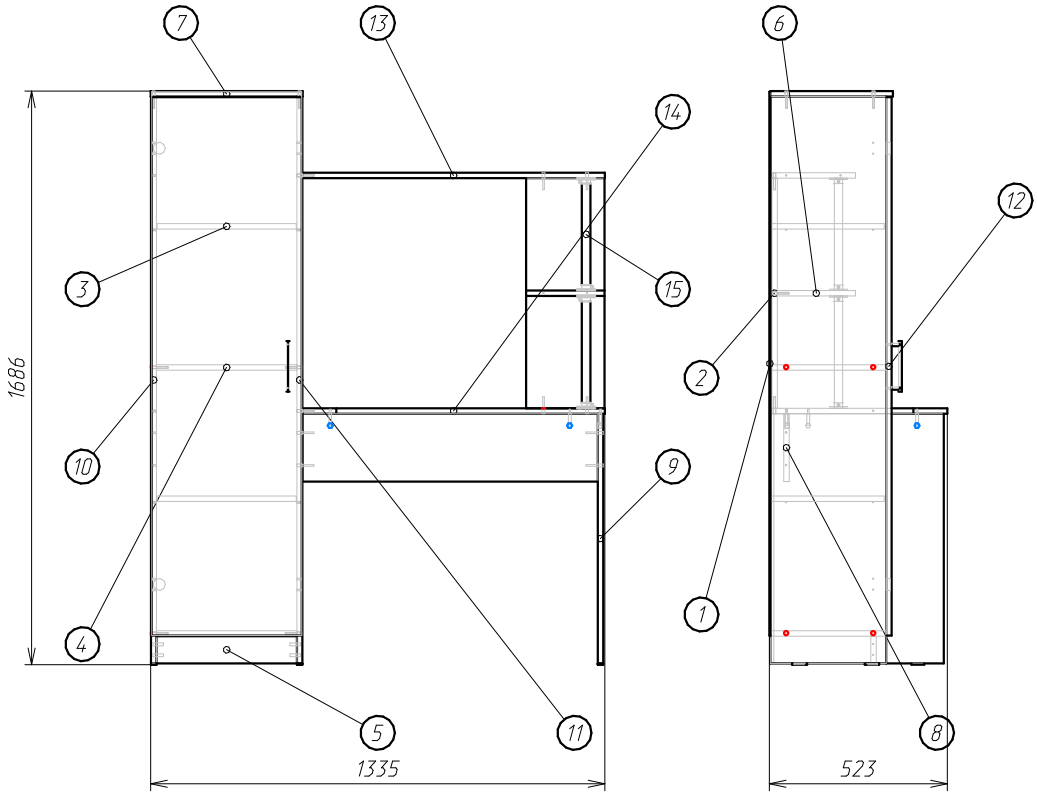

Деталировка :

Поз.	Наименование	Кол-во	Длина	Ширина
1	ДВП задняя стенка	1	1598	441
2	Задняя панель	1	676	230
3	Полка	2	410	335
4	Горизонт	2	413	339
5	Цоколь	1	413	80
6	Полка глухая	1	230	230
7	Крышка	1	447	360
8	Царга	1	868	200
9	Ножка	1	734	500
10	Бок левый	1	1666	340
11	Бок правый	1	1666	340
12	Дверь	1	1582	441
13	Полка глухая	1	889	250
14	Крышка	1	889	520
15	Труба D25мм	2	328	

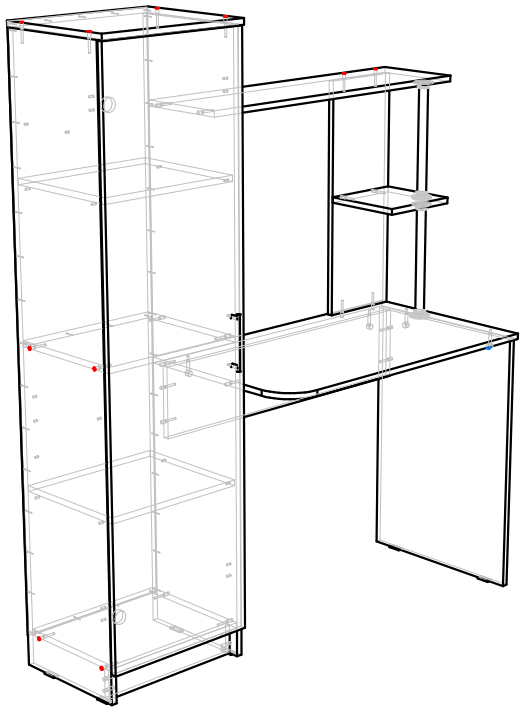

Установка петли :

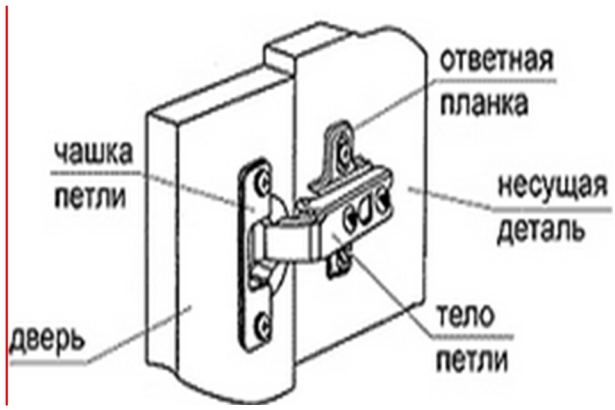

2.

Стол со шкафом " СТЕНЛИ ".

Схема сборки :

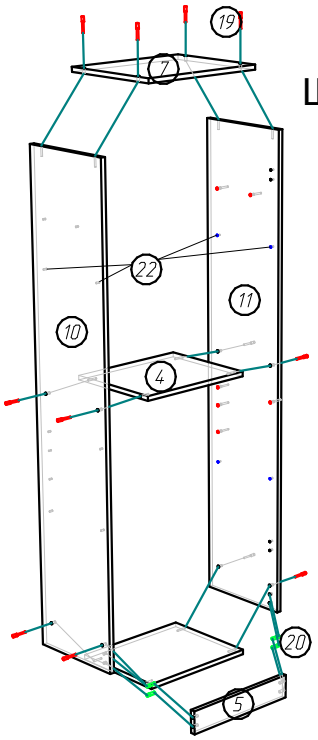

Шаг.1

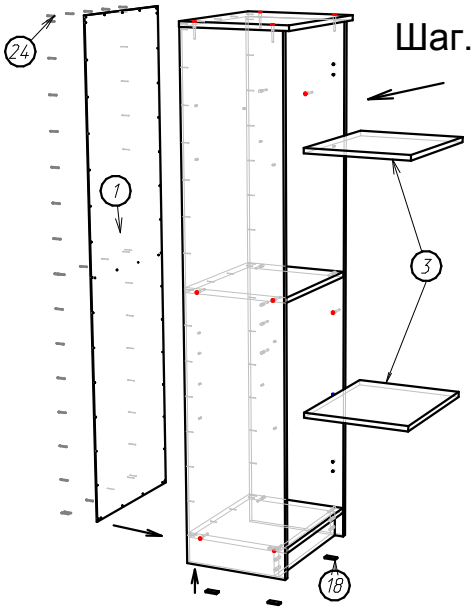

Шаг.2

Шаг.3

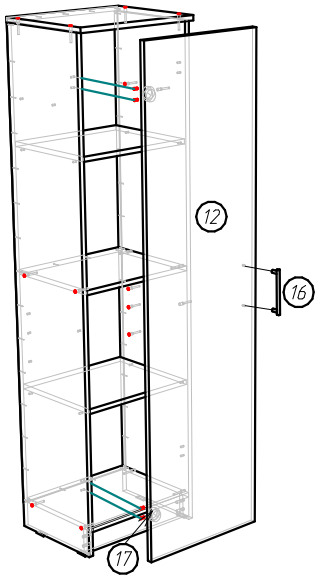

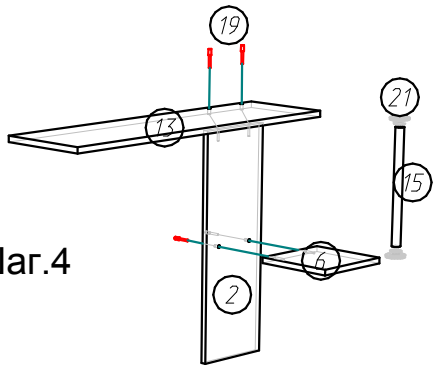

Шаг.4

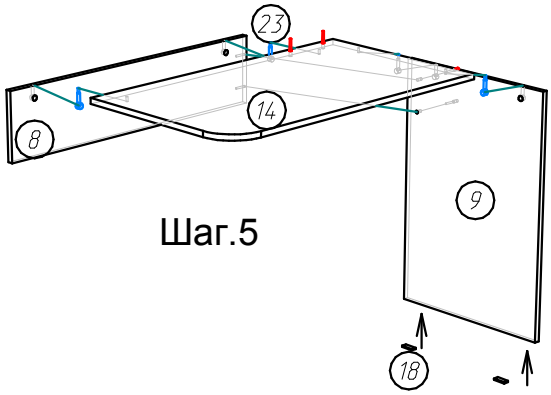

Шаг.5

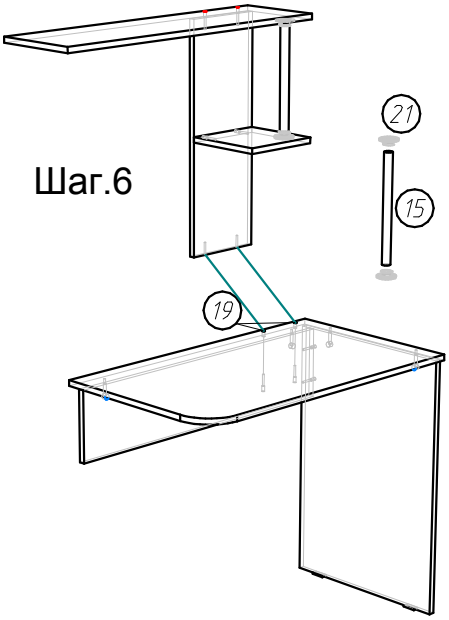

Шаг.6

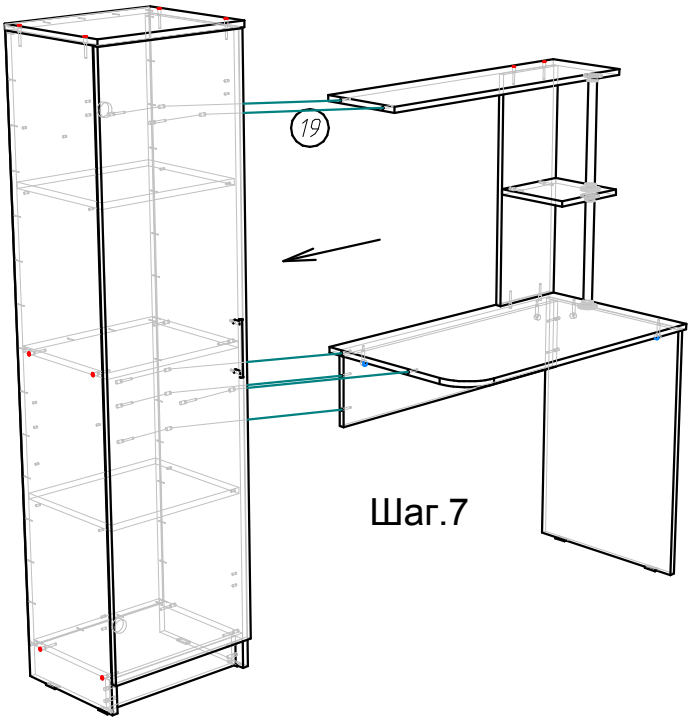

Шаг.7

3.

Стол со шкафом " СТЕНЛИ ".

Фурнитура :

24		**Гвоздь 1,6х25 (крепить ДВП и подпятник).**	шт	**55**
19		**Евровинт 7х50 (закрыть заглушкой)**	шт	**26**
		Заглушка самоклейка Венге.	шт	**32**
		Заглушка самоклейка Кремона.	шт	**6**
		Ключ шестигранный 4мм.	шт	**1**
17		**Петля для ДСП накладная.Крепить к Боковине Евровинтиком 6,3х13,а к дверке Шурупом 3,5х16.**	шт	**2**
		Евровинт 6,3х13 (к петле).	шт	**4**
20		**Шкант 8х30.**	шт	**4**
16		**Ручка-скоба С-17 +(2шурупа 4х30).**	шт	**1**
		Шуруп 4х30 (к ручке).	шт	**2**
		Шуруп 3,5х16.	шт	**16**
18		**Подпятник (крепить гвоздем).**	шт	**6**
22		**Полкодержатель .**	шт	**8**
		Штанга круглая D25х328мм -2шт	м	**0,7**
21		**Штангодержатель круглый D25(крепить шурупом 3,5х16).**	шт	**4**
23		**Стяжка экцентриковая саморез (шток+эксцентрик)**	компл	**4**
		Этикетка на ДВП	шт	**1**
		Документация потребителю	компл	**1**