ООО «Элегия»
Россия, Новгородская обл., 174411
г. Боровичи, ул. Железнодорожников,22
Тел/факс: (81664)2-0911, 2-6929
Http://www.elegia-mebel.ru

ДМ 06

ИНСТРУКЦИЯ ПО СБОРКЕ

Стол компьютерный угловой №3

(1200х900х750мм)

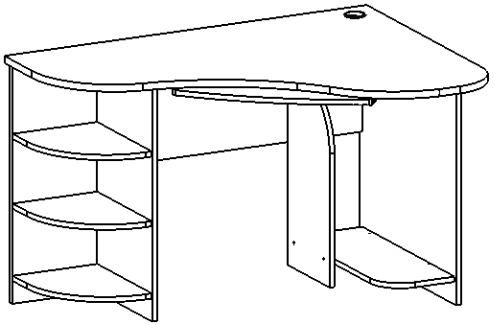

Комплектовочная ведомость деталей

№ дет.	Название	Кол-во, шт.	Размер, мм	
1	Бок правый	1	728	625
2	Бок левый	1	270	600
3	Полка под клавиатуру	1	580	350
4	Щит нижний	1	600	230
5	Столешница	1	1200	900
6	Щит стола задний	1	862	350
7	Щит задний углового окончания	1	728	282
8	Бок правый углового окончания	1	728	372
9	Щит-полка радиусная	3	354	280

Комплектовочная ведомость фурнитуры

№ поз.	Название	Ед. изм.	Кол-во
1	Эксцентрик Rastex	шт.	6
2	Заглушка эксцентрика	шт.	6
3	Дюбель эксцентрика Rapid S 24мм	шт.	6
4	Стяжка-саморез 7х50	шт.	22
5	Заглушка стяжки	шт.	22
6	Заглушка кабельная	шт.	1
7	Саморез 3,5х16	шт.	16
8	Шкант 8х30	шт.	16
9	Направляющие под полку для клавиатуры	шт.	1
10	Шуруп 3х18	шт.	20
11	Наконечник	шт.	9
12	Ключ шестигранный	шт.	1

ПОДГОТОВКА К СБОРКЕ

Перед сборкой освободить щиты от упаковки, проверить комплектность пакета согласно ведомости и внимательно ознакомиться с инструкцией по сборке. Упаковку сохранить до окончания сборки.

Сборка должна производиться на ровном полу, покрытом тканью или бумагой.

Для работы необходимо иметь: дрель с набором сверл, отвертку крестовидную, молоток, клей ПВА.

При сборке избегайте неосторожных ударов и излишних усилий, соблюдайте порядок и сборки и следуйте пунктам описания.

Описание сборки

Сборку производить в строгой последовательности, согласно ниже приведённому описанию.

1. Запрессуйте с клеем ПВА шканты (поз.8) в торцы дет. №2,4,6
2. Соедините между собой детали №1,2,4,6,8 с помощью стяжки 7х50 (поз.4)
3. Соедините полку (дет. №9) с дет. №7 стяжкой 7х50 (поз.4)
4. Соедините собранный ранее узел (пункт 3) с дет. 8 стяжкой 7х50 (поз.4)
5. Впрессуйте дюбель эксцентрика (поз.3) в отверстия детали №5. Прикрутите направляющие для клавиатуры (поз.9) саморезами 3,5х16 (поз.7) к столешнице (дет.5) и к полке (дет.3)
6. Впрессуйте с клеем ПВА шканты (поз.8) в торцы дет. № 1,7,8; Вложите эксцентрики (поз.1) в отверстия деталей 1,7,8
7. Соедините столешницу (дет.5) с собранным корпусом стола, вставив дюбеля в эксцентрики.

Установка полки для клавиатуры

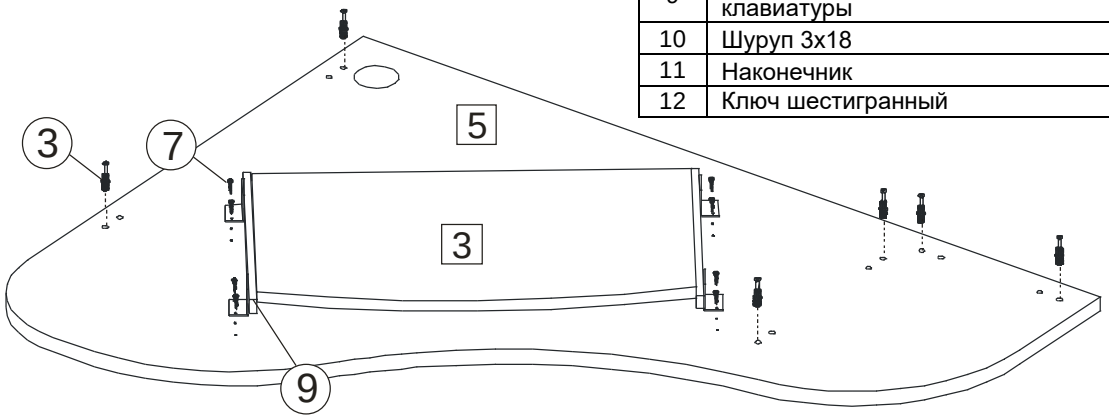

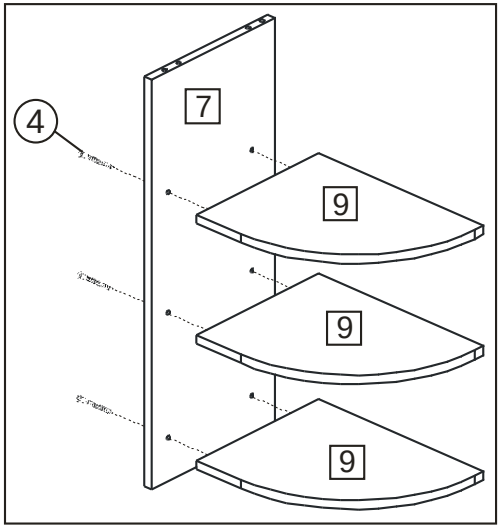

1	2	3	4	5	6	7	8	9	10	11	12
		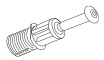					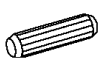	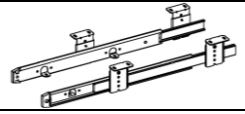			

N - детали корпуса

(N) - позиции фурнитуры

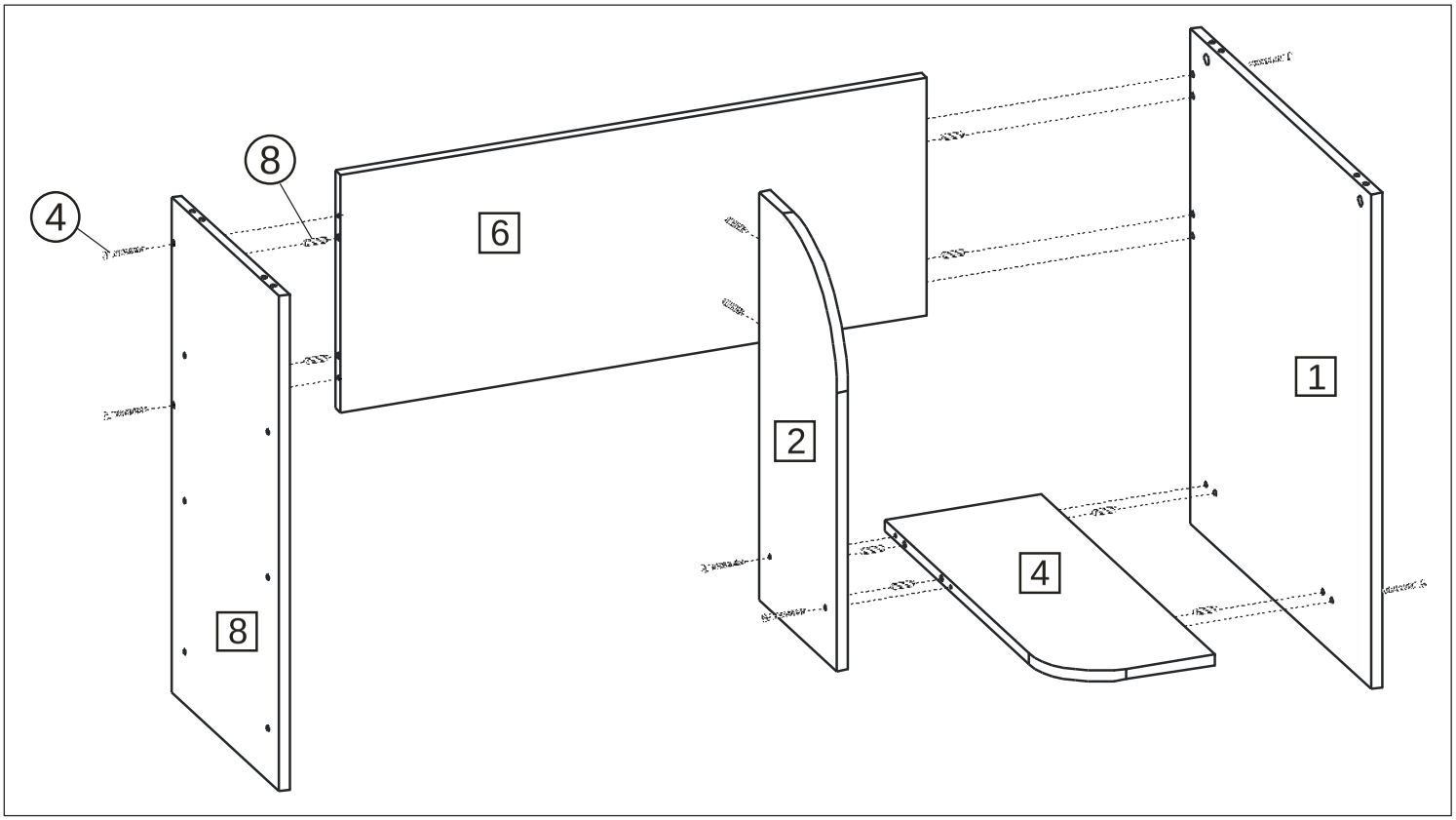
4
8
6
2
1
8
4

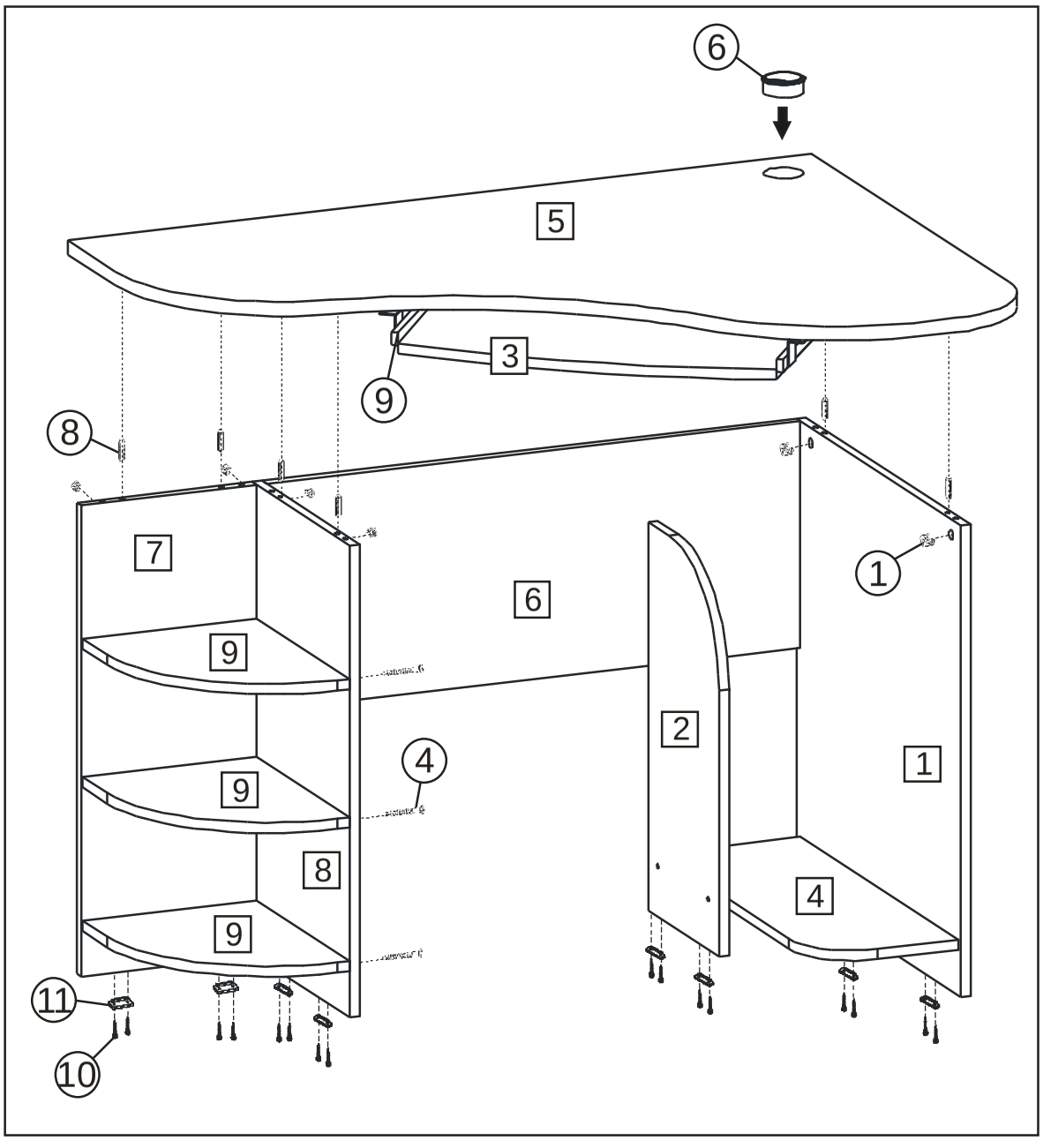
6
5
3
9
8
7
6
1
9
2
4
1
9
4
8
9
11
10