1. Кухонный гарнитур " АДЕЛЬ ".

Схема сборки :

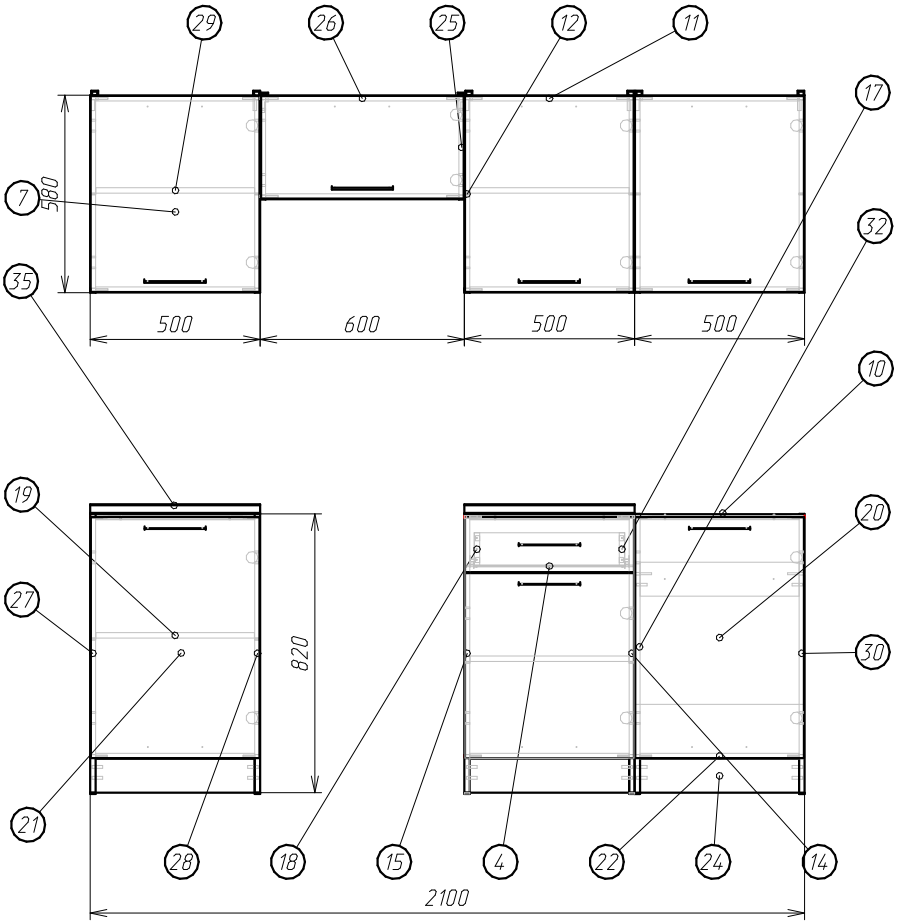

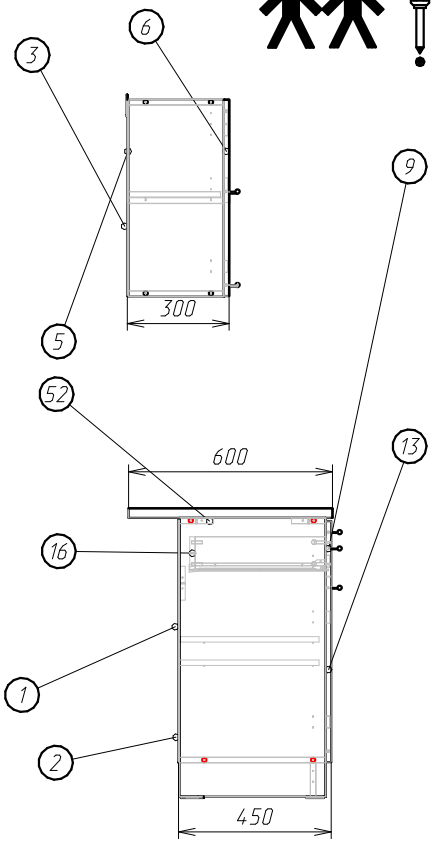

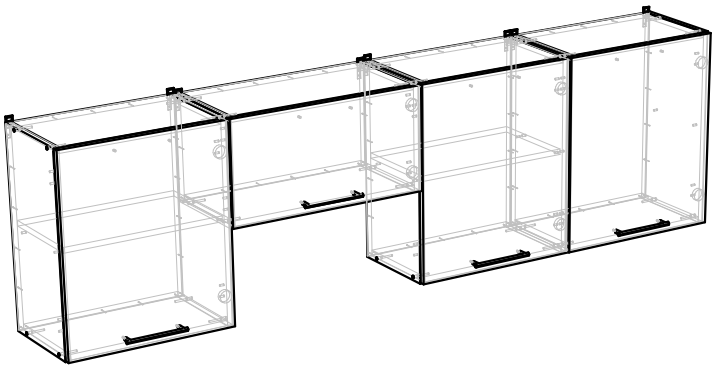

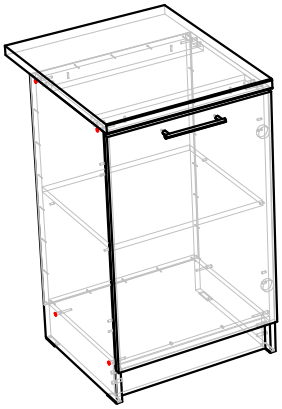

Деталировка :

Поз.	Наименование	Кол-во	Длина	Ширина
1	ДВП задняя стенка	2	716	496
2	ДВП задняя стенка	1	160	496
3	ДВП задняя стенка	3	576	496
4	ДВП дно ящика	1	442	408
5	ДВП задняя стенка	1	302	596
6	Дверь	1	302	596
7	Дверь	3	576	496
9	Фасад ящика	1	161	496
10	Планка	4	468	100
11	Крышка	6	468	279
12	Боковина	6	580	280
13	Дверь	1	544	496
14	Боковина	1	820	430
15	Боковина	1	820	430
16	Задняя панель ящ.	1	442	96
17	Бок ящика правая	1	384	96
18	Бок ящика левая	1	384	96
19	Полка	2	466	410
20	Дверь	1	708	496
21	Дверь	1	708	496
22	Дно	3	468	429
24	Цоколь	3	468	100
25	Боковина	2	306	280
26	Крышка	2	568	279
27	Боковина	1	820	430
28	Боковина	1	820	430
29	Полка	2	467	270
30	Боковина	1	820	430
32	Боковина	1	820	430
35	Столешница	2	500	600
52	Планка	2	468	100

2.

Кухонный гарнитур " АДЕЛЬ ".

Схема сборки :

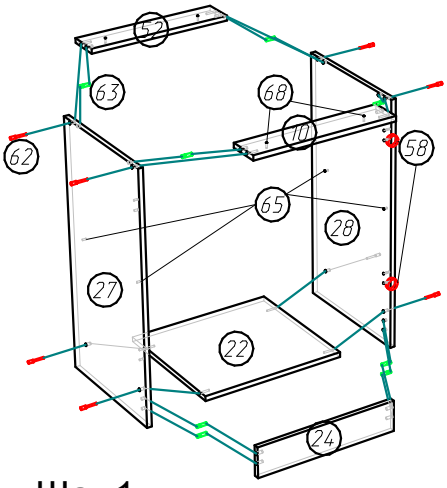

Шаг 1.

Шаг 2.

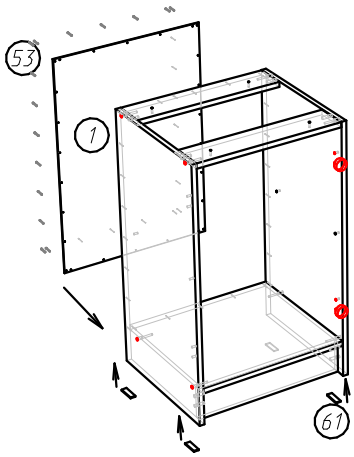

Шаг 3.

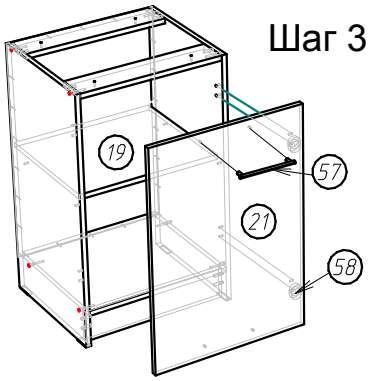

Шаг 4.

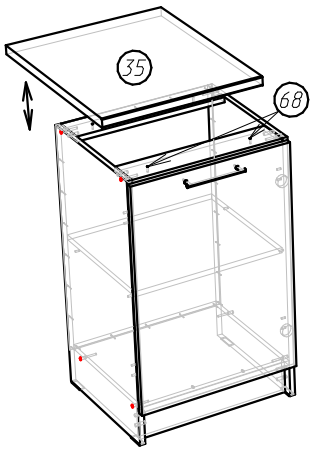

Шаг 5.

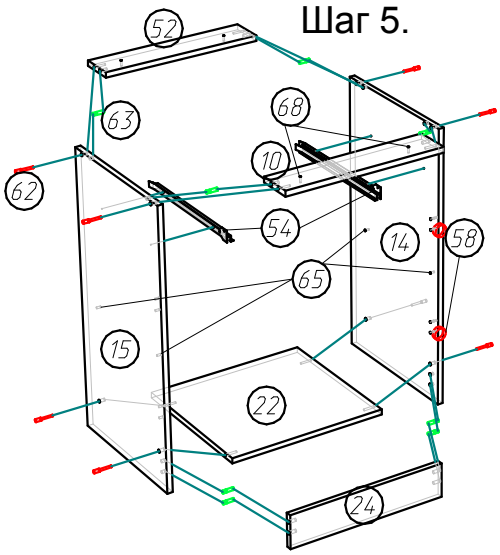

Шаг 6.

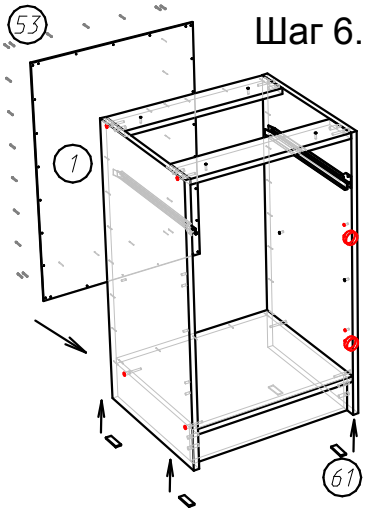

Шаг 7.

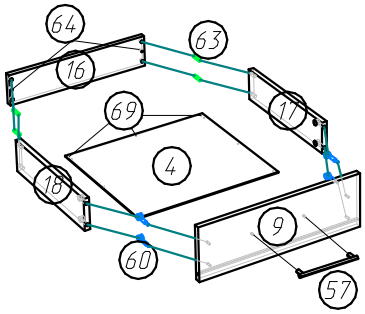

Шаг 8.

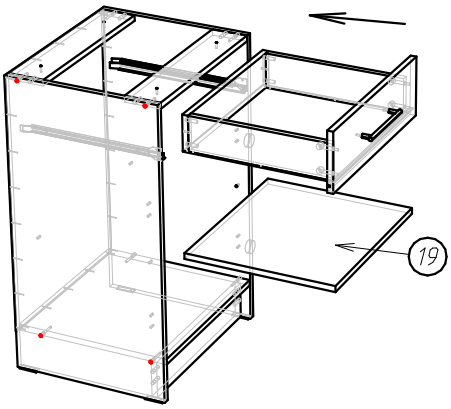

Шаг 9.

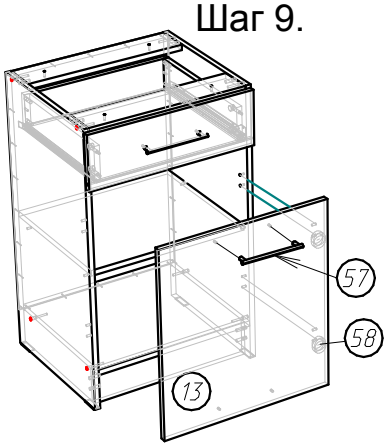

Шаг 10.

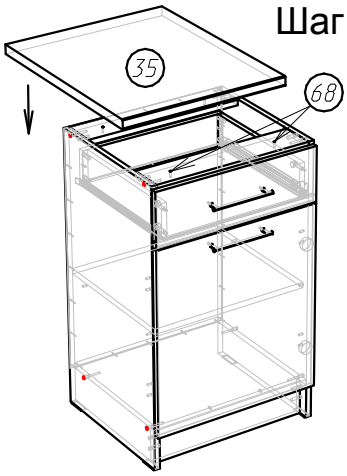

Кухонный гарнитур " АДЕЛЬ ".

Схема сборки :

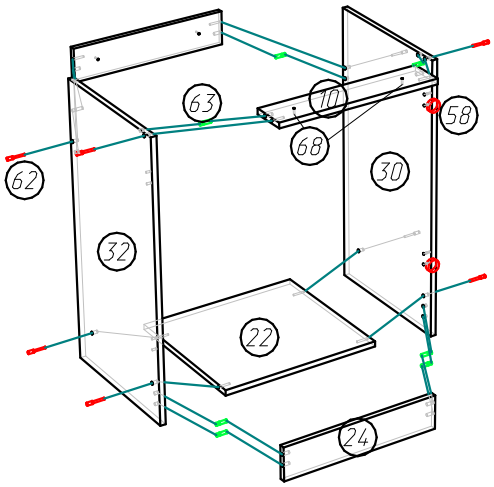

Шаг 11.

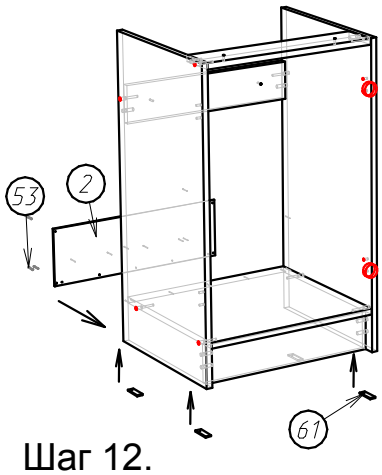

Шаг 12.

Шаг 13.

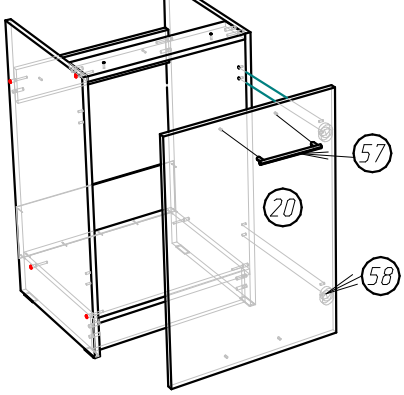

Установка петли :

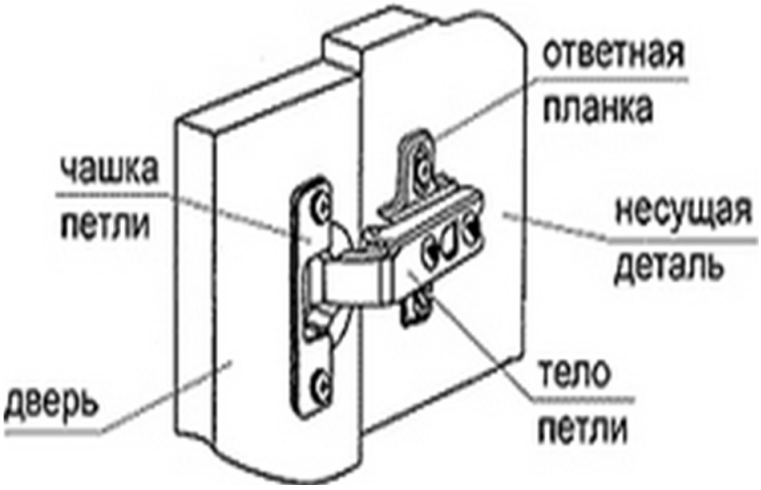

Установка направляющих :

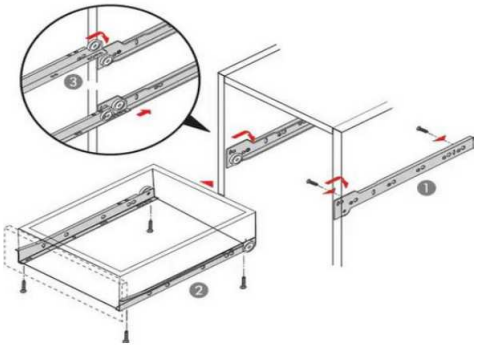

Фурнитура :

Поз.	Вид	Наименование	Кол.
53		Гвоздь 1,6х25 Крепить ДВП	126
54		Направляющие роликовые Крепить шурупом 3,5х16	1
57		Ручка-скоба С-15 160мм	8
58		Крепить к Боровине Евровинтик 6,3х13 Петля для ДСП накладная Крепить к дверке шурупом 3,5х16.	14
59		Навесная пластина универсальная Крепить Шурупом 3,5х30	8
60		Стяжка Эксцентриковая саморез Закрыть заглушкой самоклейкой	4
61		Подпятник Крепить гвоздем	12
62		Евровинт 7х50	56
63		Шкант 8х30	28
64		Шуруп 4х45	2
65		Полкодержатель	20
68		Шуруп 3,5х30	32
69		Шуруп 3,5х16	43

Кухонный гарнитур " АДЕЛЬ ".

Схема сборки :

Шаг 14.

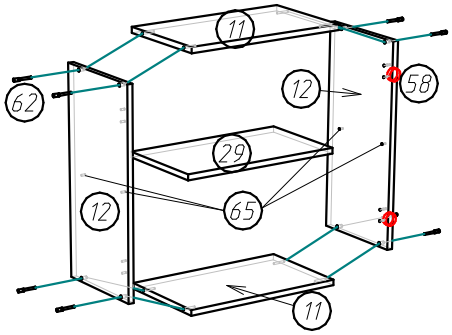

Шаг 15.

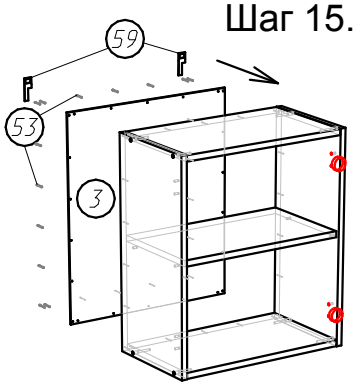

Шаг 16.

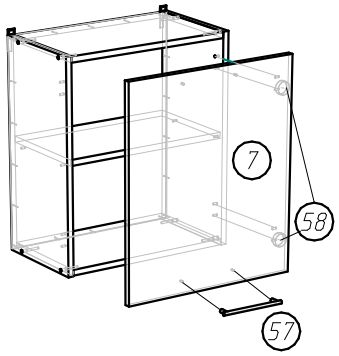

Шаг 17.

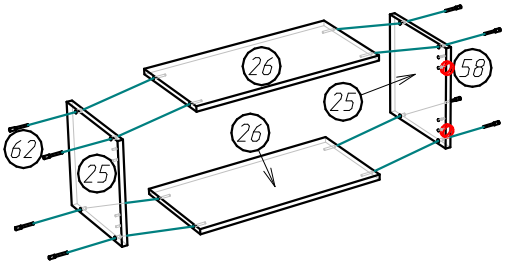

Шаг 18.

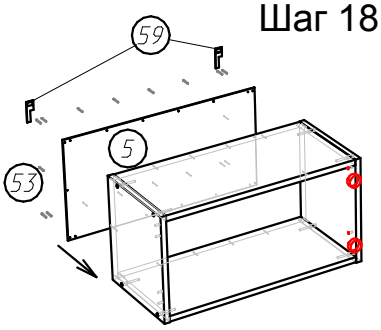

Шаг 19.

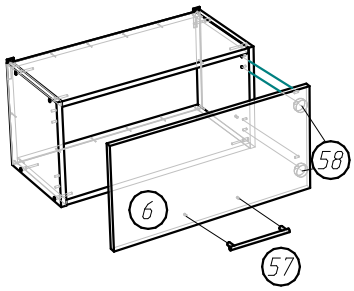

Шаг 20.

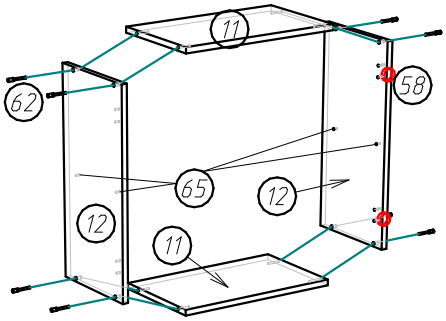

Шаг 21.

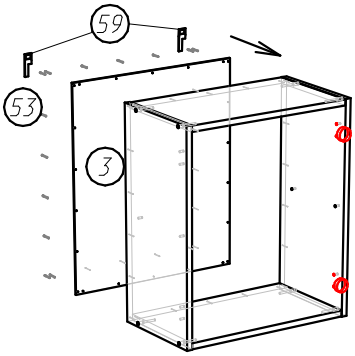
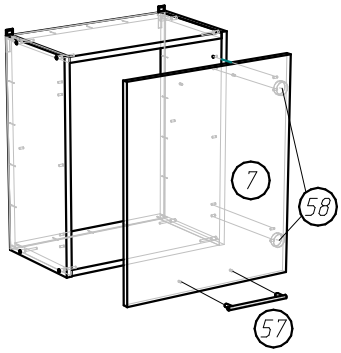
шаг 22.