1. Стол журнальный "ЛОФТ 900".

Схема сборки :

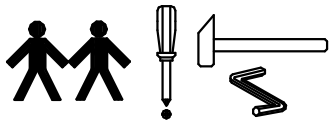

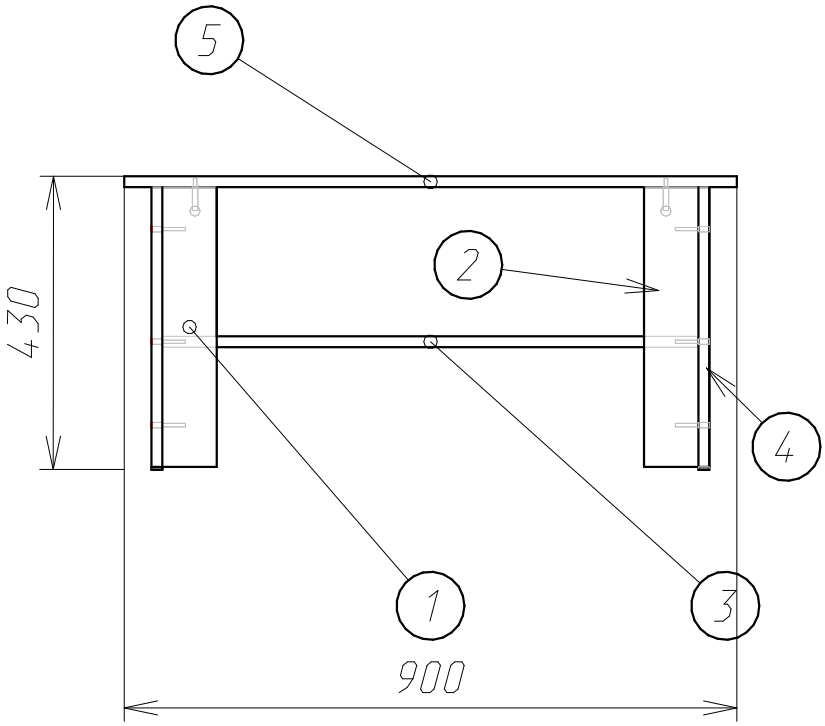

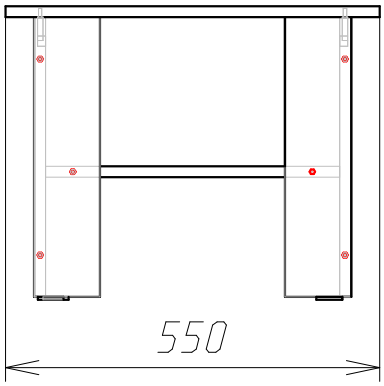

Фурнитура

Поз.	Вид	Наименование	Кол.
9		Стяжка Эксцентриковая саморез(Minifix) Заклеить заглушкой-самоклейкой	4
10		Подпятник пластмассовый Крепить гвоздем	4
11		Евровинт 7х50 Заклеить заглушкой-самоклейкой	12

Деталировка

Поз.	Наименование	Кол-во	Длина	Ширина
1	Ножка 1	2	411	80
2	Ножка 2	2	411	80
3	Полка	1	788	432
4	Ножка 4	4	411	97
5	Столешница	1	900	550

2. Стол журнальный "ЛОФТ 900" .

Схема сборки :

Шаг.1

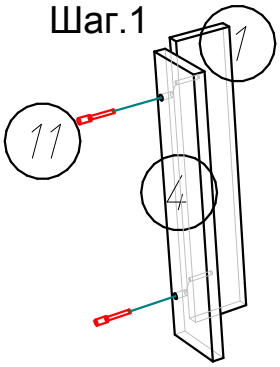

Шаг.2

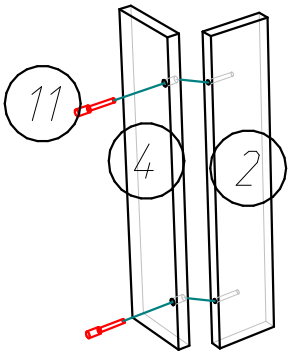

Шаг.3

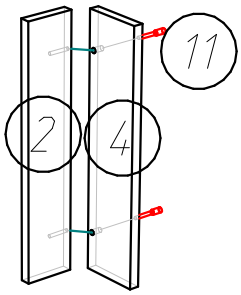

Шаг.4

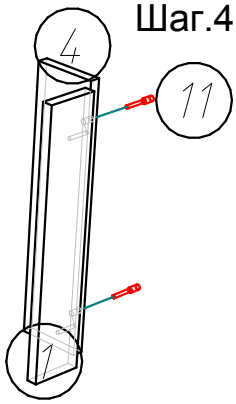

Шаг.5

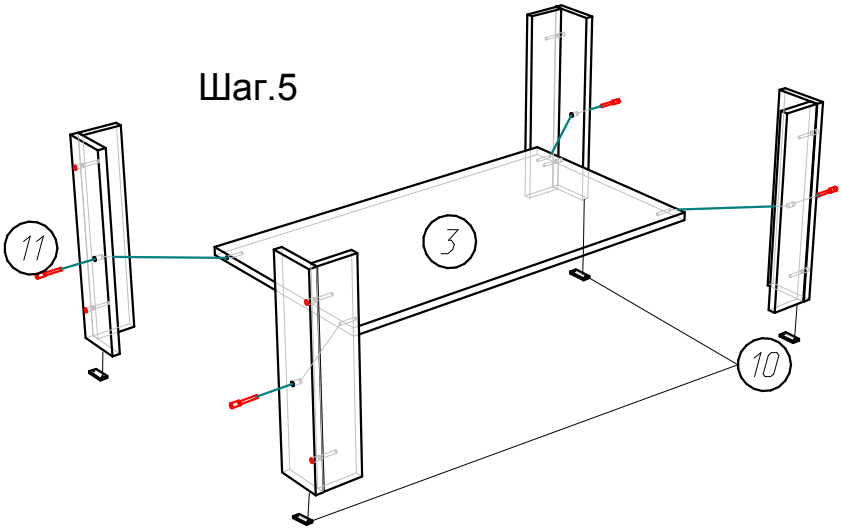

Шаг.6

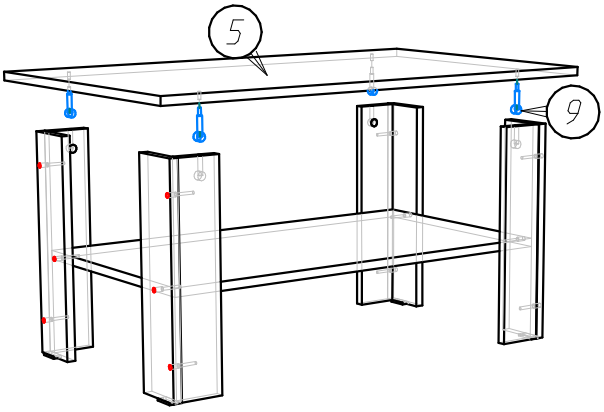

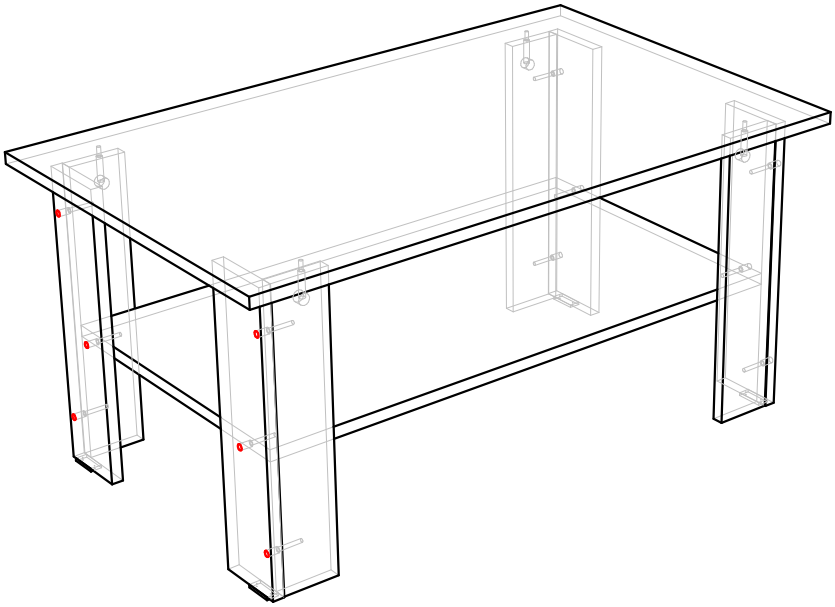

Крепление столешницы
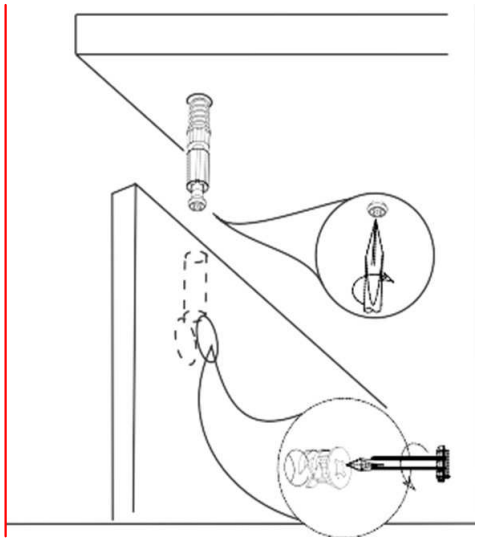
Стяжкой Эксцентриковой: